+7 (351) 259-50-60 - отдел продаж г. Челябинск

ALGA 1000

Имеет видимый тип крепления со всех четырех сторон, что позволяет менять отдельные элементы в процессе эксплуатации и снижает стоимость используемой подсистемы.

Общий вид

Плоская

Перфорация

Технические характеристики

Высота дизайнерская (ДВ), мм	100-2500
Высота монтажная (МВ), мм	125-2525
Глубина габаритная (ГГ), мм	150-2550
Глубина регулируемая (РГ), мм	16-110
Глубина стандартная (СГ), мм	25
Ширина габаритная (ГШ), мм	150-1250
Ширина дизайнерская (ДШ), мм	100-2550
Ширина монтажная (МШ), мм	125-2525
Тип крепления	Видимый
Руст стандартный горизонтальный (СРГ), мм	25
Руст стандартный вертикальный (СРВ), мм	25
Руст регулируемый горизонтальный (РРГ), мм	15...30
Руст регулируемый вертикальный (РРВ), мм	15...30

Расчет фасадных кассет при проектировании осуществляется двумя способами:
1) с использованием кассет стандартных типоразмеров (подрезка изделий осуществляется по месту при монтаже);

2) с использованием индивидуальных размеров каждого изделия (подрезка во время монтажа исключается).

При проектировании и выборе размеров кассет, необходимо руководствоваться перечнем стандартных размеров кассет в зависимости от используемого сырья.

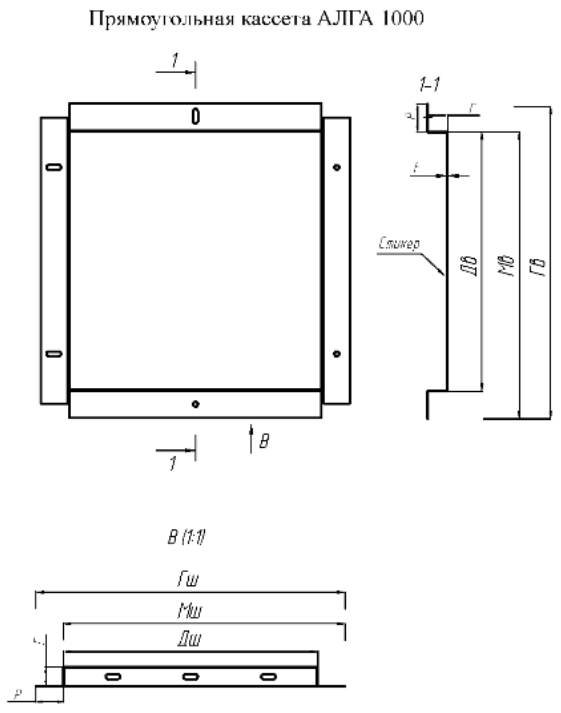

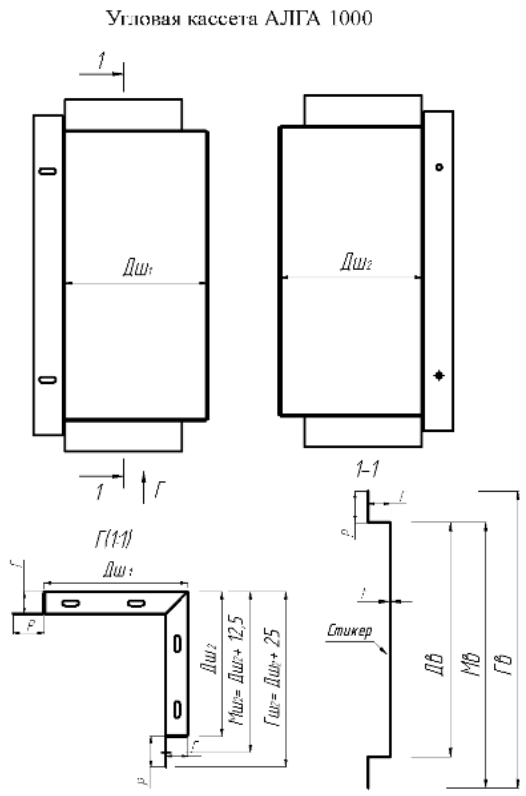

Сырье и цвета

Материал	Толщина металла
Сталь холоднокатанная, горячеоцинкованная	0,5 мм; 0,7 мм; 1,0 мм; 1,2 мм; 1,5 мм
Сталь нержавеющая	0,5 мм; 0,7 мм; 1,0 мм
Алюминий	1,5 мм; 2,0 мм; 3,0 мм
Титан-цинк	от 0,65 мм

Полимерно-порошковое покрытие PolyUral по технологии Завода АЛГА имеет повышенную устойчивость к механическим повреждениям и высокую устойчивость к УФ-излучению, позволяет реализовать многобразие цветовых решений (глянцевый, матовый, перламутровый, с лаком). Постоянно обновляющееся оборудование и освоение новых технологий дает возможность нанесения имитации различных фактур (под дерево, камень, медь и др. материалов) и использования в производстве перфорации, гравировки, объемной индивидуальной штамповки. Дополнительно фасадная кассета АЛГА 1000 может быть оснащена акустическим материалом, светодиодной и/или точечной подсветкой.

Подконструкция

Для крепления фасадных кассет АЛГА 1000 к основанию могут быть использованы следующие виды фасадной подконструкции:
- горизонтально-вертикальная система с креплением в строительное основание
- горизонтально-вертикальная система с креплением в межэтажные перекрытия
- вертикальная система с креплением в строительное основание
- вертикальная система с креплением в межэтажные перекрытия

Выбор необходимого вида фасадной подконструкции производится на основании прочностного расчета.

Комплектующие

Узлы и варианты крепления комплектующих, используемых при монтаже фасадных кассет АЛГА 1000, представлены в СТО 12582384-2018 (технический стандарт).

Документация

ДОКУМЕНТАЦИЯ

Сертификаты

Техническое свидетельство СНВФ АЛГА

Конструктивные решения СНВФ АЛГА, фасадные кассеты АЛГА 1000

СТО 12582384-2018 (технический стандарт).

Заказ, эксплуатация, монтаж

Заказ фасадных кассет

Заказ кассет производится по спецификации из проекта или при помощи стандартного бланка заказа фасадных кассет АЛГА (ссылка на документ в разделе Документация)

Упаковка, транспортировка

Фасадные кассеты упаковываются в деревянные короба с использованием гофрокартона, полиэтиленовой пленки. Короб предусматривает двухярусную погрузку и перевозку изделий автомобильным транспортом, ж/д и морскими контейнерами.

Маркировка

Каждая кассета на обратной стороне имеет стикер с указанием индивидуального номера кассеты, наименование Заказчика, наименования изделия, цвета по шкале RAL или RR, толщины металла, информации о производителе, контактных данных. Индивидуальный номер кассеты совпадает с номером в раскладке облицовочных материалов в проекте.

На каждом упаковочном ящике есть маркировочная бирка с указанием наименования Заказчика, наименования изделий, количества.

Хранение

Хранение фасадных кассет должно осуществляться в неотапливаемом помещении без прямого воздействия солнечных лучей, дождя или конденсата (условия 3 по ГОСТ 15150-69).

При нормальных условиях разрешено хранение в фирменной упаковке в течение одного месяца.

При длительном (более 1 месяца) хранении фасадных кассет необходимо делать отверстия в упаковочной пленке в боковых плоскостях короба для проветривания изделий.

Монтаж и эксплуатация

Монтаж изделий должен производиться в соответствии с инструкциями поставщика.

Не допускается производить крепление, стыковку и резку методом сварки; применять газоплазменные резаки и абразивные круги.

Образовавшуюся стружку удалять с поверхности непосредственно после окончания работы.

Защитная пленка должна быть снята с изделий сразу после окончания монтажа, но не позднее, чем через 3 месяца и при температуре воздуха не ниже минус 5 гр.

Содержание фасадов зданий включает в себя мероприятия по техническому обслуживанию: плановые и внеплановые осмотры (обследования), а также текущий ремонт.

Плановые осмотры фасадов проводятся управляющими структурами совместно с эксплуатирующими организациями один раз в год в период подготовки к весенне-летней эксплуатации.

Внеплановые осмотры (обследования) фасадов должны проводиться после стихийных бедствий (пожары, ураганные ветры, оползни и др.), а также при обнаружении таких дефектов, как появление и развитие трещин, разрушение элементов фасада с угрозой выпадений, обрушений и т.д.

Межремонтный срок для фасадов установлен 10 лет, а для зданий, расположенных в центральной части города или на основных магистралях, - 5 лет.

Во избежание образования на стенах грязевых потеков и ржавых пятен металлические детали крепления (кронштейны пожарных лестниц и флагодержателей, ухваты водосточных труб и т.д.) следует располагать с уклоном от стен. Все закрепленные к стене элементы должны быть обработаны антикоррозионными лакокрасочными материалами.

Собственники здания обязаны по мере необходимости очищать и промывать фасады.