# CIRCLE

Панели островного типа круглой формы с заданными диаметром и высотой вертикального борта

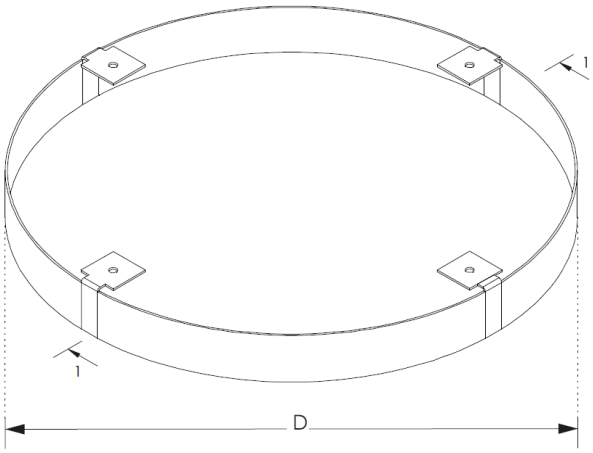


Общий вид панели SOLO CIRCLE

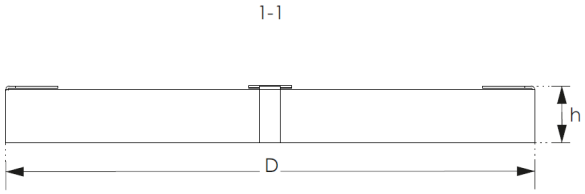


Основные параметры панели SOLO CIRCLE

## Технические характеристики

| | |
|---|---|
| **Диаметр панели D, мм** | 300...1500 |
| **Форма изделия** | Круглая |
| **Базовая высота h, мм*** | 50<br>100<br>150<br>200 |

*Возможно исполнение с размерами, отличными от базовых.

## Сырье и цвета

| | |
|---|---|
| Исходное сырьё | Сталь оцинкованная |
| | Сталь нержавеющая |
| | Алюминий |
| Дополнительное оснащение | Акустический материал |
| | Светодиодная подсветка |
| | Точечная подсветка |
| Декорирование и цвет | Перфорация |
| | Гравировка |
| | Объемная индивидуальная штамповка |
| | PolyUral (все коллекции) |

Полимерно-порошковое покрытие PolyUral по технологии Завода АЛГА имеет повышенную устойчивость к механическим повреждениям и высокую устойчивость к УФ-излучению, позволяет реализовать многобразие цветовых решений и получать готовые поверхности с разной степенью глянцевости и матовости, покрытые лаком, перламутровые, фактурные.

## Подконструкция

Подсистема SOLO CIRCLE с креплением в перекрытие

| | |
|---|---|
| Тип крепления/подвесной системы | Скрытый |
| Вид подвесной системы | Шпильки с метрической резьбой |
| Варианты монтажа | Горизонтальный |
| | Наклонный |
| | Один уровень |
| | Несколько уровней |
| | Группы панелей |

Монтаж к несущему перекрытию и регулировка расположения панели по высоте осуществляется через шпильки, фиксирующиеся на крепежных профилях.

Выбор варианта монтажа подвесной системы производится на основании расчета и технического задания.

## Документация

**ДОКУМЕНТАЦИЯ**

Сертификаты
Техническое пособие АЛГА

## Заказ, эксплуатация, монтаж

**Заказ потолочных систем**

Заказ потолочных систем производится по спецификации из проекта или при помощи стандартного бланка заказа потолочных систем АЛГА (ссылка на документ в разделе Документация).

**Упаковка, транспортировка**

Потолочные панели упаковываются в деревянные короба с использованием гофрокартона, полиэтиленовой пленки. Короб предусматривает многоярусную погрузку и перевозку изделий автомобильным транспортом, ж/д и морскими контейнерами.

### Маркировка

Каждая панель на обратной стороне имеет стикер с указанием номера Заказа, наименования изделия, цвета по шкале RAL или RR, толщины металла, информации о производителе, контактных данных.

На каждом упаковочном коробе есть маркировочная бирка с указанием наименования Заказчика, наименования изделий, количества, цвета по шкале RAL или RR, толщины металла, информации о производителе, контактных данных.

**Хранение**

Хранение потолочных панелей должно осуществляться в неотапливаемом помещении без прямого воздействия солнечных лучей, дождя или конденсата (условия 3 по ГОСТ 15150-69).

При нормальных условиях разрешено хранение в фирменной упаковке в течение одного месяца.

При длительном (более 1 месяца) хранении потолочных систем необходимо делать отверстия в упаковочной пленке в боковых плоскостях короба для проветривания изделий.

**Монтаж и эксплуатация**

Монтаж изделий должен производиться в соответствии с инструкциями поставщика.

Не допускается производить крепление, стыковку и резку методом сварки; применять газоплазменные резаки и абразивные круги.

Образовавшуюся стружку удалять с поверхности непосредственно после окончания работы.

Защитная пленка должна быть снята с изделий непосредственно перед монтажом при температуре воздуха не ниже минус 5 гр.

Содержание потолочных систем включает в себя мероприятия по техническому обслуживанию: плановые и внеплановые осмотры (обследования), а также текущий ремонт.

Плановые осмотры потолочных систем проводятся управляющими структурами совместно с эксплуатирующими организациями один раз в год.

Внеплановые осмотры (обследования) потолочных систем должны проводиться после стихийных бедствий (пожары, ураганные ветры, оползни и др.), а также при обнаружении таких дефектов, как появление и развитие трещин, разрушение элементов конструкций, обрушений и т.д.

Собственники здания обязаны по мере необходимости очищать и промывать потолочные системы.